КПП-06

КОМПЛЕКТ ДЛЯ НАЛОЖЕНИЯ ГИПСОВЫХ ПОВЯЗОК В ОБЛАСТИ ТАЗА И НИЖНИХ КОНЕЧНОСТЕЙ

УЗНАТЬ БОЛЬШЕ

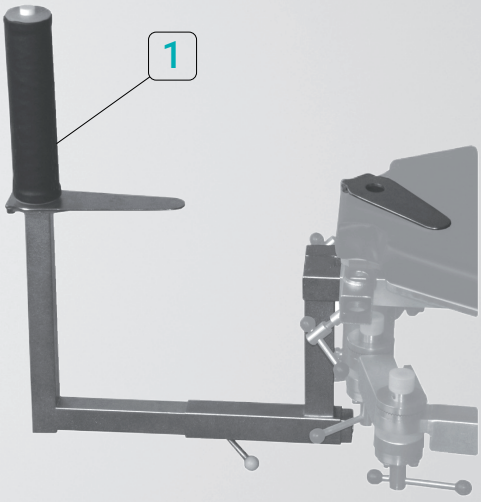

Дополнение базового комплекта.

Используется только с КПП-02

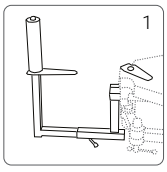

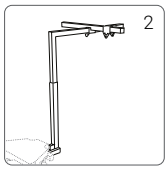

Состав комплекта КПП-06:

1. Устройство наложения гипса в тазовой области — 1 шт.
2. Стойка опорная с перекладиной для подвешивания ноги — 1 шт.